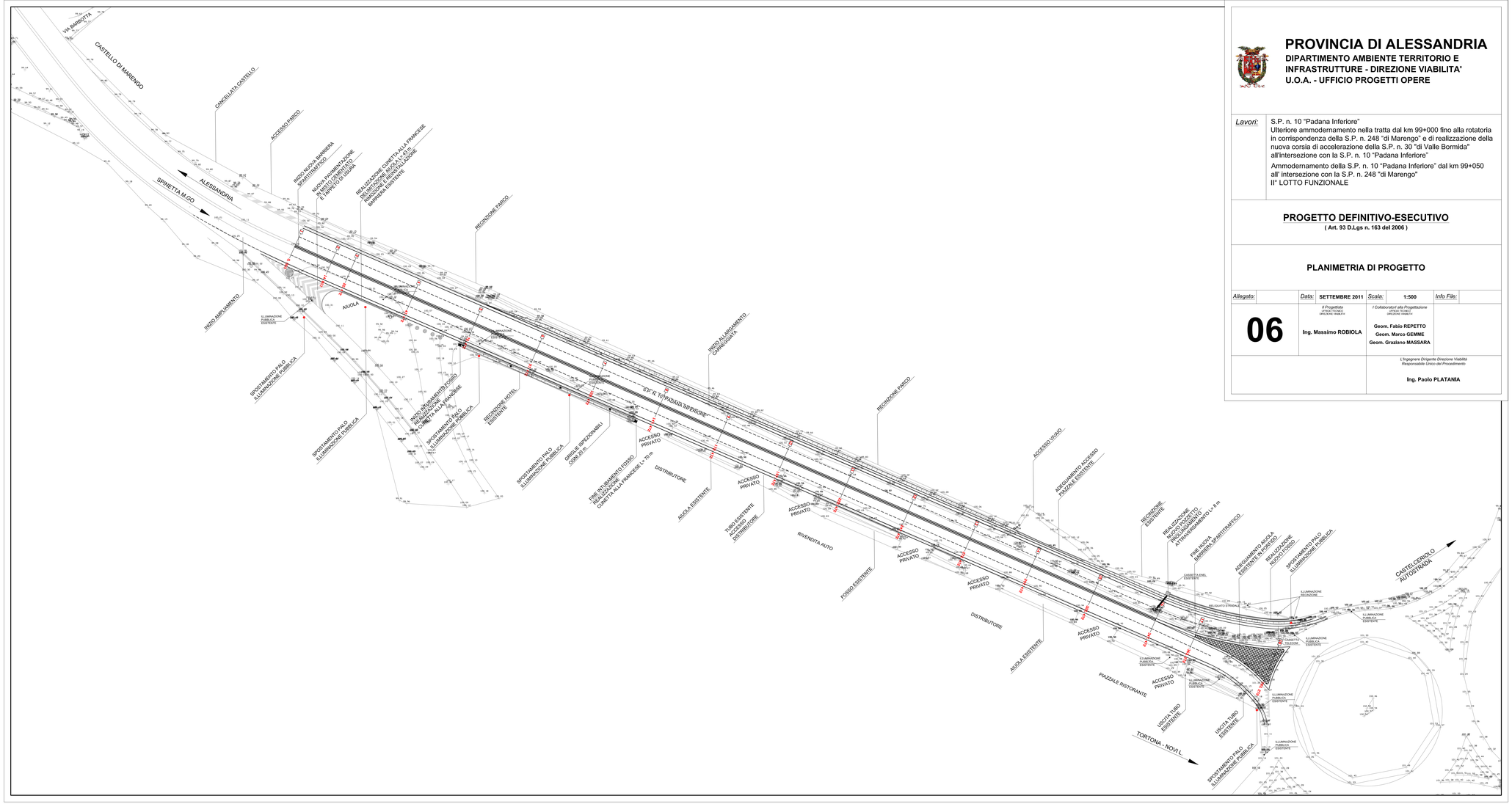
VIA BARBOTTA
CASTELLO DI MARENGO
CANCELLATA CASTELLO
ACCESSO PARCO
INDO ALLOVA BARRIERA
SPARTITIFFICIO
NUOVA PAVIMENTAZIONE
IN MISTO CEMENTATO
E TAPPETO DI USURA
REALIZZAZIONE CUNETTA ALLA FRANCESE
RIMOZIONE BARRIERA
RIMOZIONE BARRIERA
BARRIERA ESISTENTE
SPINETTA M.GO
ALESSANDRIA
RECINZIONE PARCO
INDO AMPLIAMENTO
ELLIMINAZIONE
PUBBLICA
ESISTENTE
AIUOLA
SPOSTAMENTO PALO
ELLIMINAZIONE PUBBLICA
SPOSTAMENTO PALO
ELLIMINAZIONE PUBBLICA
INDO INTERRAMENTO FOSSO
REALIZZAZIONE
CUNETTA ALLA FRANCESE
SPOSTAMENTO PALO
ELLIMINAZIONE PUBBLICA
RECINZIONE HOTEL
ESISTENTE
SPOSTAMENTO PALO
ELLIMINAZIONE PUBBLICA
GRIGLIE SPEZZANABILI
CON ALTO
FIRE INTERRAMENTO FOSSO
REALIZZAZIONE
CUNETTA ALLA FRANCESE L= 70 m
"SP.N. 10 PADANA INFERIORE"
ACCESSO
PRIVATO
DISTRIBUTORE
AIUOLA ESISTENTE
ACCESSO
PRIVATO
TIRO ESISTENTE
NUOVO
DISTRIBUTORE
ACCESSO
PRIVATO
RIVENDITA AUTO
ACCESSO
PRIVATO
FOSSO ESISTENTE
INDO ALLARGAMENTO
CARREGGIATA
RECINZIONE PARCO
ACCESSO PARCO
ARRETRAMENTO ACCESSO
PIAZZALE ESISTENTE
RECINZIONE
ESISTENTE
REALIZZAZIONE
NUOVO FOSSETTO
PRELIMINAMENTO L = 6 m
ATTRAVERSAMENTO
FIRE NUOVA
BARRIERA (PARTITIFFICIO)
CASETTA ENEL
ESISTENTE
DEI QUATTO STRADA
ARRETRAMENTO AIUOLA
ESISTENTE IN PARCO
REALIZZAZIONE
NUOVO FOSSO
SPOSTAMENTO PALO
ELLIMINAZIONE PUBBLICA
ELLIMINAZIONE
RECINZIONE
ELLIMINAZIONE
PUBBLICA
ESISTENTE
ELLIMINAZIONE
PUBBLICA
ESISTENTE
CASTELCERIOLO
- AUTOSTRADA
DISTRIBUTORE
ACCESSO
PRIVATO
AIUOLA ESISTENTE
ELLIMINAZIONE
PUBBLICA
ESISTENTE
ELLIMINAZIONE
PUBBLICA
ESISTENTE
PIAZZALE RISTORANTE
ACCESSO
PRIVATO
ELLIMINAZIONE
PUBBLICA
ESISTENTE
ELLIMINAZIONE
PUBBLICA
ESISTENTE
ELLIMINAZIONE
PUBBLICA
ESISTENTE

STATO DI PROGETTO - Scala 1:100
Sezione tipo dalla n. 2 alla n. 4

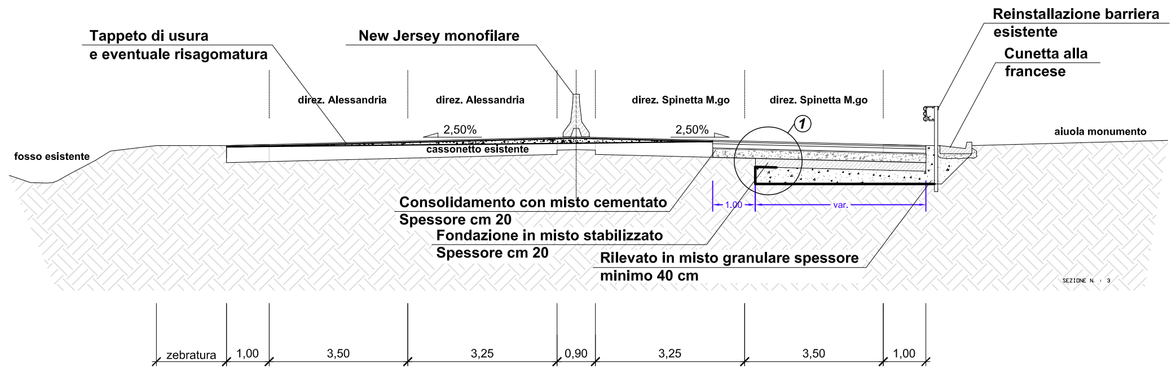

STATO DI PROGETTO - Scala 1:100
Sezione tipo imbocco rotatoria (sez n. 18)

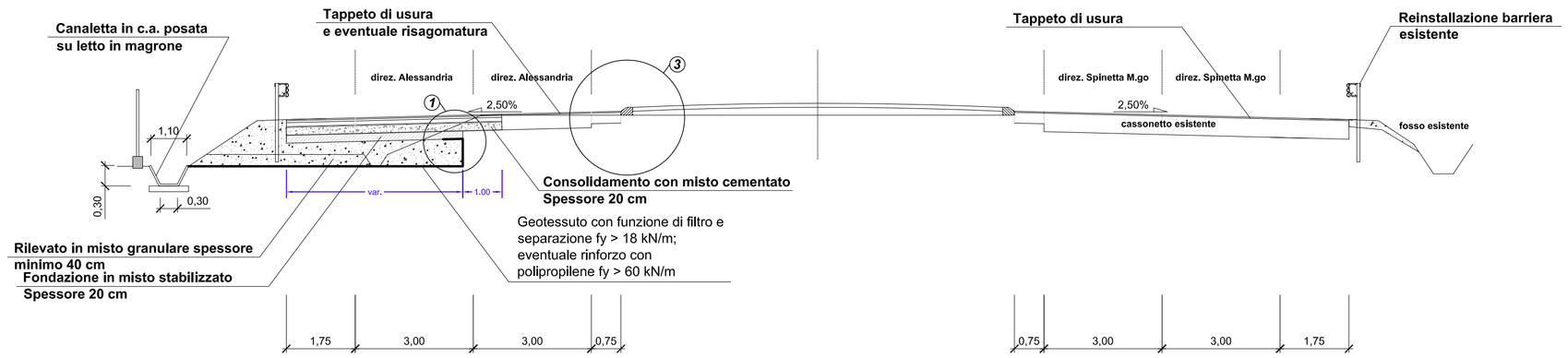

STATO DI PROGETTO - Scala 1:100
Sezione tipo dalla n. 5 alla n. 7

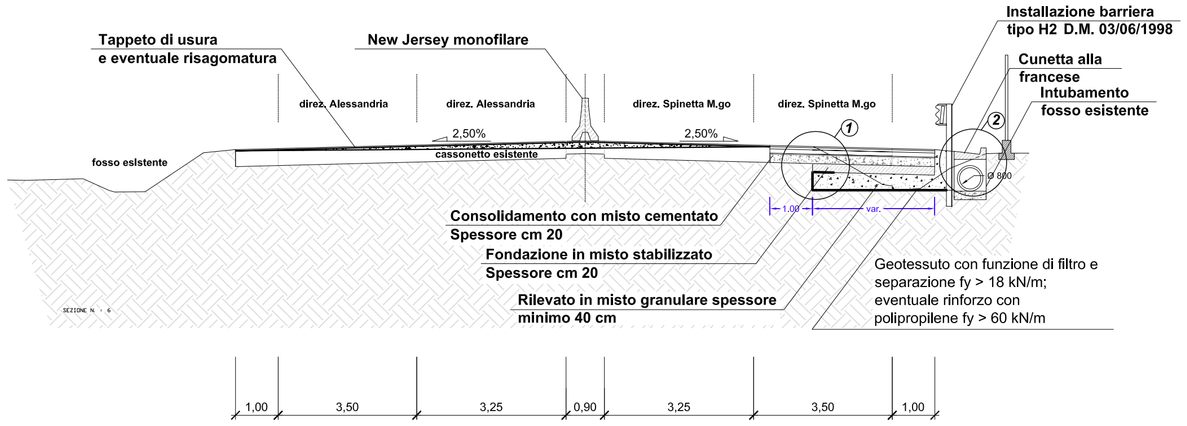

PARTICOLARE COSTRUTTIVO - Scala 1:50
Particolare spessori nuovo cassonetto stradale (partic. n. 1)

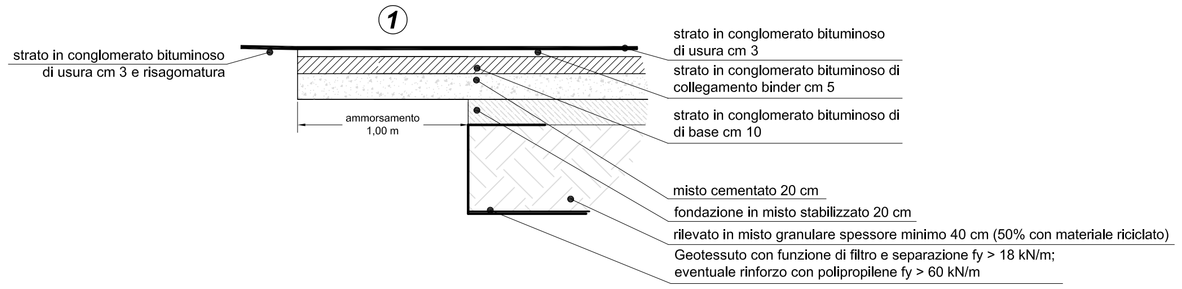

STATO DI PROGETTO - Scala 1:100
Sezione tipo dalla n. 9 alla n. 13

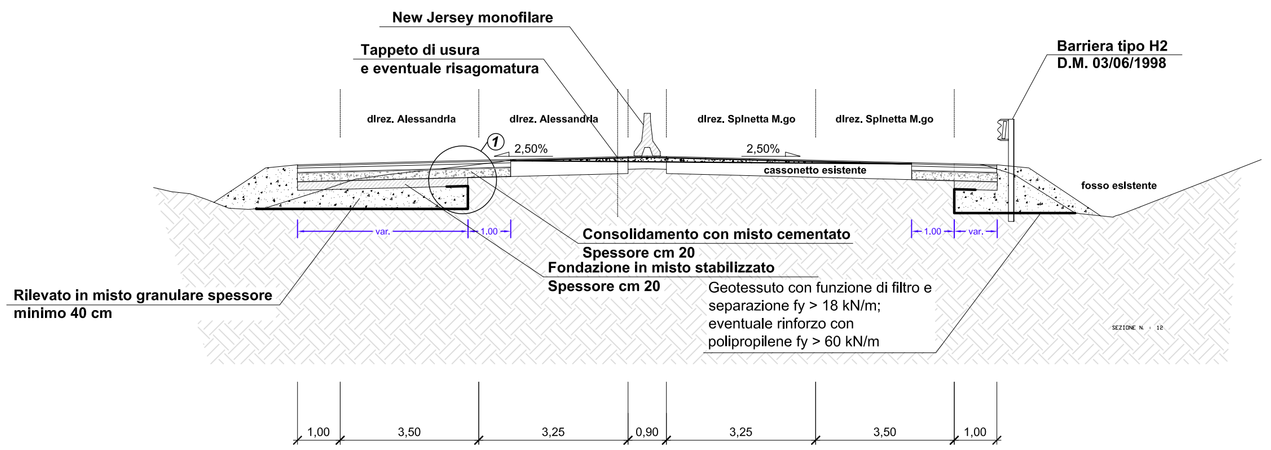

PARTICOLARE COSTRUTTIVO - Scala 1:20
Sezione tubo - Cunetta (partic. n. 2)

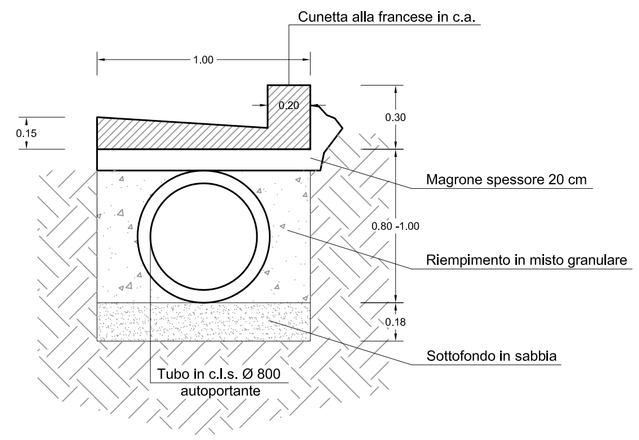

PARTICOLARE COSTRUTTIVO - Scala 1:20
Sezione isola spartitraffico (partic. n. 3)

Formazione e posa in opera di cordoli in calcestruzzo ad elementi prefabbricati, in pezzi speciali a sezione trapezioidale (ad elle rovesciato) della lunghezza di cm.50, con base di cm.40 ed altezze rispettivamente di cm.11 e cm.25, con peso di kg.80, per delimitare isole di incanalamento o isole centrali non valicabili, compreso il sottofondo per il letto di posa in calcestruzzo cementizio dello spessore di cm 15 e della larghezza di cm 60; il rinfianco in calcestruzzo; lo scarico; l'accatastamento e le garanzie contro le rotture; la sigillatura delle superfici di combaclo a mezzo di malta di cemento dosata a kg 600/m³; la rifilatura dei giunti; il ripassamento durante e dopo la posa .

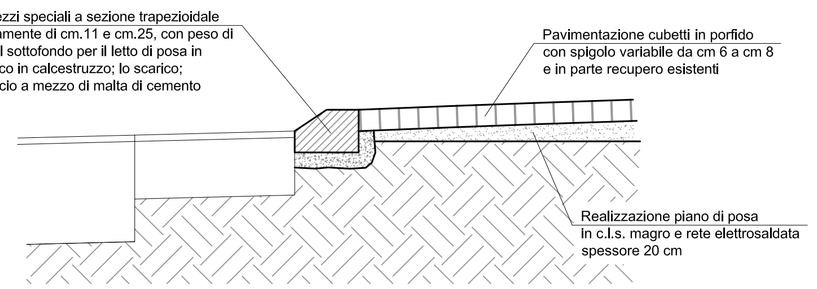

PROVINCIA DI ALESSANDRIA
DIPARTIMENTO AMBIENTE TERRITORIO E INFRASTRUTTURE - DIREZIONE VIABILITA'
U.O.A. - UFFICIO PROGETTI OPERE

Lavori: S.P. n. 10 “Padana Inferiore”
Ulteriore ammodernamento nella tratta dal km 99+000 fino alla rotatoria in corrispondenza della S.P. n. 248 “di Marengo” e di realizzazione della nuova corsia di accelerazione della S.P. n. 30 "di Valle Bormida" all'intersezione con la S.P. n. 10 “Padana Inferiore”
Ammodernamento della S.P. n. 10 “Padana Inferiore” dal km 99+050 all' intersezione con la S.P. n. 248 "di Marengo"
II° LOTTO FUNZIONALE

PROGETTO DEFINITIVO-ESECUTIVO
(Art. 93 D.Lgs n. 163 del 2006)

SEZIONI TIPO E PARTICOLARI COSTRUTTIVI

Allegato:	Data: SETTEMBRE 2011	Scala: 1:20 - 1:100	Info File:
09	*Il Progettista* UFFICIO TECNICO DIREZIONE VIABILITA' **Ing. Massimo ROBIOLA**	*I Collaboratori alla Progettazione* UFFICIO TECNICO DIREZIONE VIABILITA' **Geom. Fabio REPETTO** **Geom. Marco GEMME** **Geom. Graziano MASSARA**	
		L'Ingegnere Dirigente Direzione Viabilità Responsabile Unico del Procedimento **Ing. Paolo PLATANIA**	